MOTORE MONOFASE PER VENTILCONVETTORI

SINGLE-PHASE MOTOR FOR FAN COILS

NOVITÀ
NEW

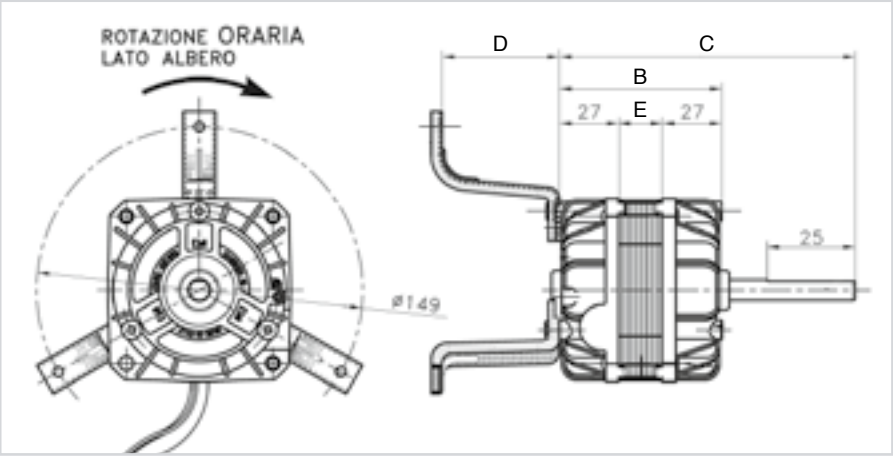

Articolo *Art.*	Modello Codice	V	Hz	A	W Resi	W Ass.	N° Vel.	RPM	B	C	D	E	Ø Albero	Prezzo di listino *Price list*
VL.252	**83-2025/01**	230	50	0.46	25	100	4	1100	74	106	53.5	20	9.52	**96,10**

MOTORE PER VENTOLE TANGENZIALI

MOTOR FOR TANGENTIAL BLOWERS

NOVITÀ
NEW

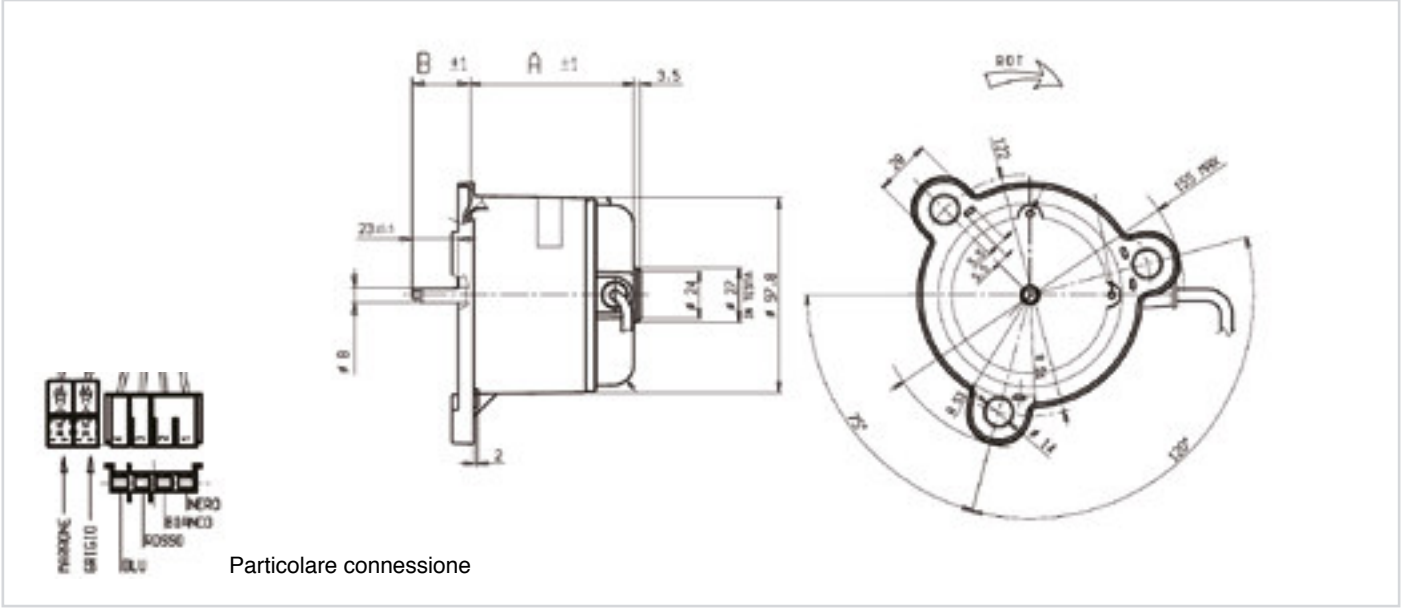

Articolo *Art.*	Modello Codice	V	Hz	A	RPM	N° Vel.	W	C mF	A	B	Prezzo di listino *Price list*
TRM.360	**K35410M01649**	230	50/60	0.31	1250	3	72	2	82.4	27	**210,36**